Thank You for Choosing Us for Your Lighting Needs!

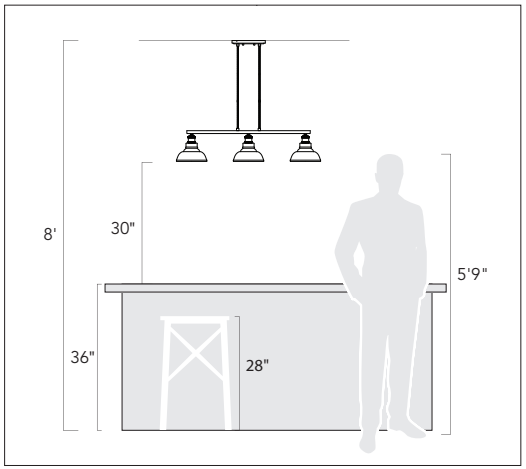

Pendants & Linear Pendants Above a Kitchen Island
Center a linear pendant over the island. If hanging pendants, use one pendant for every 24" of island. Fixtures should hang at least 30" above the countertop.

Pendentifs et pendentifs linéaires au-dessus d'un îlot de cuisine
Centrez un pendentif linéaire sur l'île. Si des pendentifs suspendus, utilisez un pendentif pour chaque 24 po d'îlot. Les luminaires doivent être suspendus à au moins 30 po au-dessus du comptoir.

Colgantes y colgantes lineales sobre una isla de cocina
Centre un colgante lineal sobre la isla. Si cuelga colgantes, use un colgante por cada 24" de isla. Los accesorios deben colgar al menos 30" por encima de la encimera.

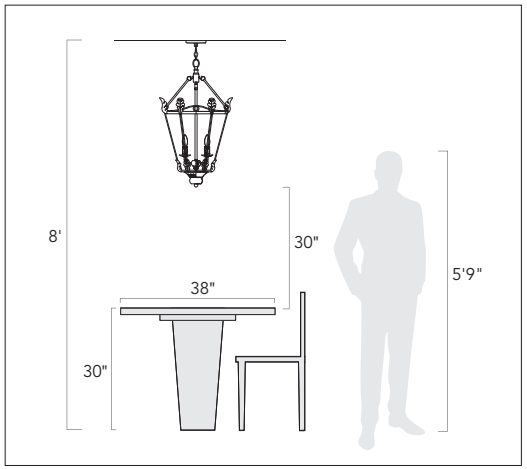

Pendants & Chandeliers Above a Dining Room Table
Fixtures should stay at least 30" above the table. Use a fixture that is 12" narrower than the width of the table.

Pendentifs et lustres au-dessus d'une table de salle à manger
Les luminaires doivent rester au moins 30 po au-dessus de la table. Utilisez un luminaire de 12 po plus étroit que la largeur de la table.

Colgantes y candelabros sobre una mesa de comedor
Los accesorios deben permanecer al menos 30" por encima de la mesa. Use un accesorio que sea 12" más largo que el ancho de la mesa.

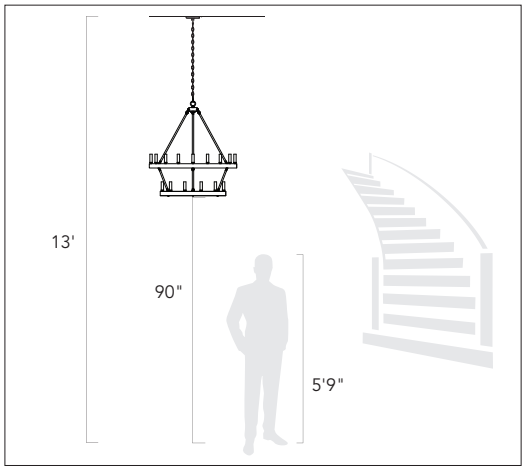

Pendants and Chandeliers in Open Areas
The bottom should hang at least 7.5 feet from the floor. Allow clearance for any opening doors.

Pendentifs et lustres dans les zones ouvertes
Le fond doit pendre au moins 7,5 pieds du sol. Laisser le dégagement pour toute porte qui s'ouvre.

Colgantes y candelabros en áreas abiertas
La base debe colgar al menos a 7.5 pies del piso. Deje espacio libre para las puertas que se abran.

We appreciate your business and hope you love your new light!

Great lighting can add value and enhance the look of your home. To ensure the best lighting in your space, remember to layer your lighting. This ensures that your space will have both task and ambient lighting. Coordinating fixtures like sconces, flush mounts, and pendants can help you meet your layered lighting needs and reinforce your desired aesthetic. Install the lights with dimmers that allow you to control the level of light output at any given moment.

Get function and style! Browse our site for coordinating lights and expert lighting advice.

Nous apprécions votre entreprise et espérons que vous aimerez votre nouvelle lumière!

Un bon éclairage peut ajouter de la valeur et rehausser l'apparence de votre maison. Pour assurer le meilleur éclairage de votre espace, pensez à superposer votre éclairage. Cela garantit que votre espace aura à la fois un éclairage de tâche et un éclairage ambiant. Les luminaires coordonnés tels que les appliques, les supports affleurants et les pendentifs peuvent vous aider à répondre à vos besoins d'éclairage en couches et à renforcer l'esthétique souhaitée. Installez les lumières avec des gradateurs qui vous permettent de contrôler le niveau de sortie de lumière à tout moment.

Obtenez fonctionnalité et style! Parcourez notre site pour coordonner les lumières et les conseils d'experts en éclairage.

¡Apreciamos su negocio y esperamos que le guste su nueva luz!

Buena iluminación puede agregar valor y mejorar el aspecto de su hogar. Para garantizar la mejor iluminación en su espacio, recuerde colocar su iluminación en capas. Esto asegura que su espacio tendrá iluminación ambiental y de trabajo. La coordinación de accesorios como apliques, montajes empotrados y colgantes puede ayudar a satisfacer sus necesidades de iluminación en capas y reforzar la estética deseada. Instale las luces con atenuadores que le permitan controlar el nivel de salida de luz en cualquier momento.

¡Obtén funcionalidad y estilo! Explore nuestro sitio para coordinar luces y consejos de expertos en iluminación.

Assembly Instructions

How to Identify the Fixture's Wires

Comment identifier les fils du luminaire

Cómo identificar los cables del dispositivo

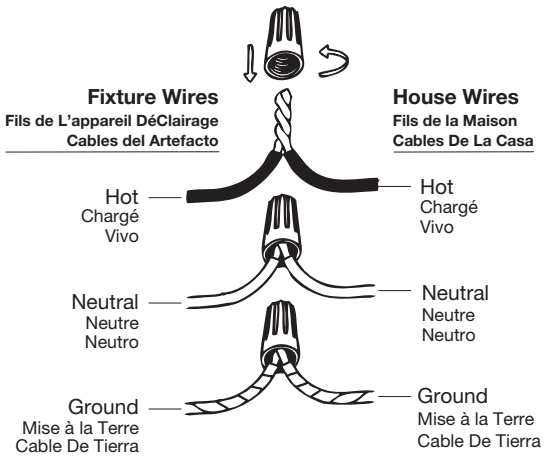

Hot: Smooth, Black, or Transparent with Black Inner Thread

Chargé: Lisse, noir ou transparent avec filetage intérieur noir

Vivo: Suave, negro o transparente con hilo interior negro

Neutral: Ribbed, White or Transparent with White Inner Thread

Neutre: Côtelé, blanc ou transparent avec filetage intérieur blanc

Neutro: Acanalado, blanco o transparente con hilo interior blanco

Ground: Copper, Bare Metal, Green, or Transparent Inner Thread

Mise à la Terre: Filetage intérieur en cuivre, métal nu, vert ou transparent

Cable De Tierra: Rosca interior de cobre, metal desnudo, verde o transparente

Get help, quick tips, and explore curated content

SCAN ME

Lightinginstructions.com

(1)

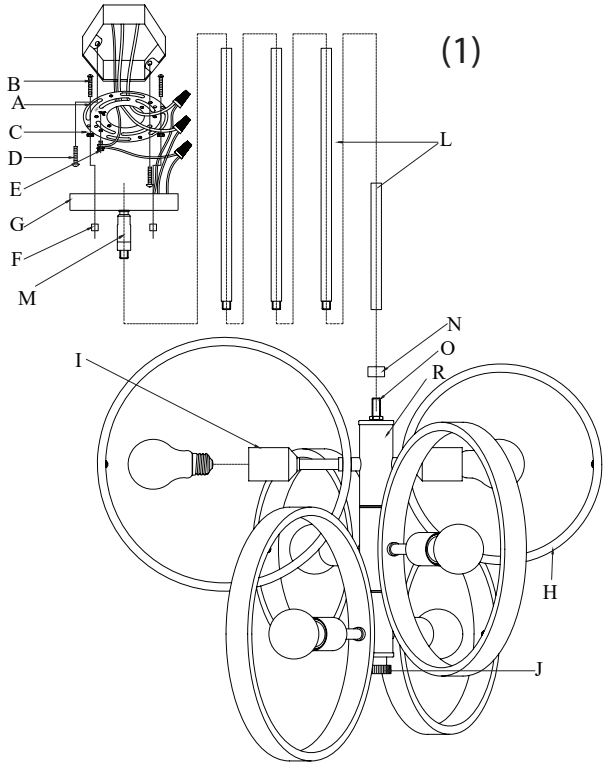

(2)

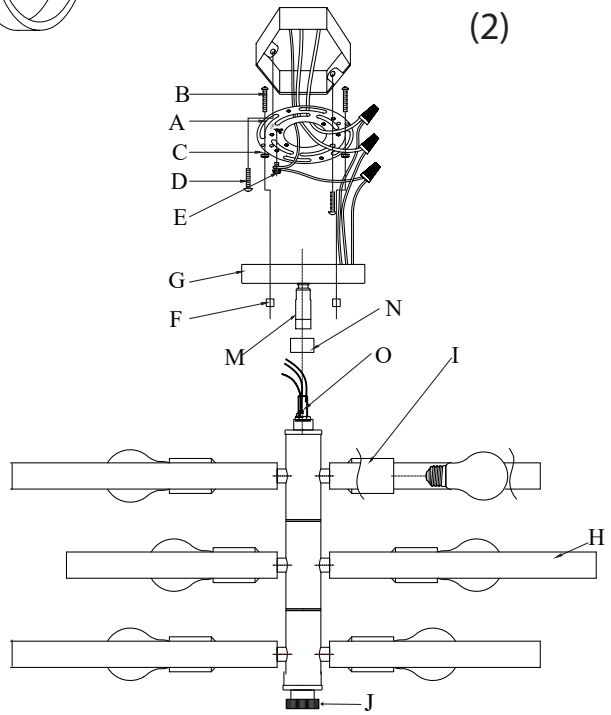

Assembly Instructions

ENGLISH

For Customer Service, contact the place of purchase to arrange for replacement parts.

IMPORTANT:
- All installation work should be done by accredited professional.
- Shut off power supply at fuse or circuit breaker!
- Use only the specified bulbs. Do not exceed the maximum wattage!

Assembly Instructions:

PREPARING FOR INSTALLATION

Carefully remove the new fixture from the carton as well as the yellow bag that holds all of the parts. See the important notes above. Shut off power at the circuit breaker and remove old fixture from wall, including the old mounting strap. FIXTURE CAN BE INSTALLED AS A PENDANT OR SEMI-FLUSH. FOR PENDANT INSTALLATION REFER TO DIAGRAM LABELED “(1)”. FOR SEMI-FLUSH INSTALLATION REFER TO DIAGRAM LABELED “(2)”: 1. Mounting strap (A) contains several pairs of threaded holes. Find the pair of holes that matches the spacing of the holes on the junction box and your fixture’s backplate. Test canopy (G) on mounting strap (A) to ensure that the mounting strap (A) will hang straight and enough of the threads of mounting screws (B) will be exposed for deco nuts (F) to fit. Remove deco nuts (F) and place the canopy (G) aside. Pull the house wires through the center of mounting strap (A). 2. Place mounting strap (A) over the junction box so that mounting screws (D) may be inserted. Secure mounting strap (A) to the junction box with mounting screws (D) and a screwdriver. Tighten the screws securely.

ASSEMBLING THE FIXTURE

FOR PENDANT INSTALLATION REFER TO DIAGRAM LABELED “(1)”: 3. Measure to determine the correct number of rods (L) needed for proper hanging height. To shorten the fixture, slide any excess rods off the fixture’s wires to discard. To lengthen the fixture, add additional rods. If additional rods are needed, please contact the place you purchased your fixture to order. Feed fixture wires from post (O) into spacer (N) and desired rods (L). Pull the wires until taut. Thread desired rods (L) together. 4. Place spacer (N) over post (O) and screw the connected rods (L) onto post (O). Feed the fixture wires through swivel (M) and canopy (G). Pull the wires until taut. Thread the top of the connected rods (L) into the threads of swivel post (M) of canopy (G). FOR SEMI-FLUSH INSTALLATION REFER TO DIAGRAM LABELED “(2)”: 3. Feed the fixture wires from post (O) into spacer (N), swivel (M), and out of canopy (G). Pull the wires until taut. For semi-flush installation remove the rods from the wires and discard. 4. Ensure spacer (N) sits on post (O). Thread post (O) and spacer (N) into swivel (M).

CONNECTING THE WIRES

5. Have an assistant support the fixture’s weight while completing the wiring. Refer to the wiring diagram and attach the fixture’s wires to the power supply wires from the junction box. Attach the fixture’s wires to the power supply wires from the junction box. Connect Hot to Hot (transparent wire with black inner thread, black, or smooth wire) Neutral to Neutral (transparent wire with white inner thread, white, or ribbed wire), and Ground to Ground (transparent wire with green inner thread, green wire, or copper). Twist the ends of the wire pairs together, and then twist on a wire connector. Make sure all twists are in the same direction. If there is no house ground wire coming from the junction box, locate the ground screw (E) on the mounting bracket/mounting strap and wrap the fixture’s ground wire around the ground screw. Use a screwdriver to tighten the top of the ground screw (E) onto the wires and into the mounting bracket/mounting strap. Tuck the wires into the junction box.

FINISHING THE INSTALLATION

6. Place the fixture’s canopy (G) over mounting strap (A) so that the holes in mounting strap (A) line up with the holes in canopy (G). Thread deco nuts (F) onto the exposed threads of mounting screws (B) until canopy (G) is snug against the ceiling. Install a light bulb (not provided) into sockets (I) in accordance to the fixture’s specifications. Do not exceed the maximum wattage. Note: You can adjust the position of the rings (H) left or right along the center column by loosening thumbscrew (J). Twist rings (H) up and down to change the look/configuration. Tighten thumbscrew (J) to secure the position of rings (H). Avoid snapping the fixture’s wires, do not fully twist rings (H) more than 2 times in the same direction. Instead twist the rings in the opposite direction to achieve the look you desire. Your installation is complete. Turn on the power and test the fixture.

FRANÇAIS

Pour le service client, contactez le lieu d’achat pour organiser les pièces de rechange.

- **IMPORTANTE**
- Tous les travaux d’installation doivent être effectués par un professionnel accrédité.
- Coupez l’alimentation électrique au fusible ou au disjoncteur!
- Utilisez uniquement les ampoules spécifiées. Ne dépassez pas la puissance maximale!

Instructions de montage:

PRÉPARATION À L’INSTALLATION

Retirez soigneusement le nouveau luminaire du carton ainsi que le sac jaune contenant toutes les pièces. Voir les notes importantes ci-dessus. Coupez l’alimentation au disjoncteur et retirez l’ancien appareil du mur, y compris l’ancienne sangle de montage. LE LUMINAIRE PEUT ÊTRE INSTALLÉ COMME PENDENTIF OU SEMI-affleurant. POUR L’INSTALLATION DU PENDENTIF, SE RÉFÉRER AU DIAGRAMME ÉTIQUETÉ « (1) ». POUR UNE INSTALLATION SEMI-FLUSH, SE RÉFÉRER AU DIAGRAMME ÉTIQUETÉ « (2) » : 1. La sangle de montage (A) contient plusieurs paires de trous filetés. Trouvez la paire de trous qui correspond à l’espacement des trous sur la boîte de jonction et la plaque arrière de votre luminaire. Testez l’auvent (G) sur la sangle de montage (A) pour vous assurer que la sangle de montage (A) sera bien droite et que suffisamment de filets des vis de montage (B) seront exposés pour que les écrous déco (F) s’adaptent. Retirez les écrous déco (F) et placez la verrière (G) de côté. Tirez les fils de la maison à travers le centre de la sangle de montage (A). 2. Placez la sangle de montage (A) sur la boîte de jonction afin que les vis de montage (D) puissent être insérées. Fixez la sangle de montage (A) à la boîte de jonction à l’aide des vis de montage (D) et d’un tournevis. Serrez fermement les vis.

MONTAGE DU FIXTURE

POUR L’INSTALLATION DU PENDENTIF, RÉFÉREZ-VOUS AU DIAGRAMME ÉTIQUETÉ « (1) » : 3. Mesurez pour déterminer le nombre correct de tiges (L) nécessaires pour une hauteur de suspension appropriée. Pour raccourcir le luminaire, faites glisser les tiges en excès hors des fils du luminaire pour les jeter. Pour allonger le luminaire, ajoutez des tiges supplémentaires. Si des tiges supplémentaires sont nécessaires, veuillez contacter l’endroit où vous avez acheté votre luminaire pour commander. Faites passer les fils du luminaire du poteau (O) dans l’entretoise (N) et les tiges souhaitées (L). Tirez les fils jusqu’à ce qu’ils soient tendus. Enfilez les tiges souhaitées (L) ensemble. 4. Placez l’entretoise (N) sur le poteau (O) et vissez les tiges connectées (L) sur le poteau (O). Faites passer les fils du luminaire à travers le pivot (M) et l’auvent (G). Tirez les fils jusqu’à ce qu’ils soient tendus. Vissez le haut des tiges connectées (L) dans les filetages du poteau pivotant (M) de la verrière (G). POUR UNE INSTALLATION SEMI-affleurante, CONSULTEZ LE DIAGRAMME ÉTIQUETÉ « (2) » : 3. Faites passer les fils du luminaire du poteau (O) dans l’entretoise (N), le pivot (M) et hors de l’auvent (G). Tirez les fils jusqu’à ce qu’ils soient tendus. Pour une installation semi-affleurante, retirez les tiges des fils et jetez-les. 4. Assurez-vous que l’entretoise (N) repose sur le poteau (O). Vissez la tige (O) et l’entretoise (N) dans le pivot (M).

CONNEXION DES FILS

5. Demandez à un assistant de supporter le poids de l’appareil pendant le câblage. Reportez-vous au schéma de câblage et attachez les fils du luminaire aux fils d’alimentation de la boîte de jonction. Fixez les fils du luminaire aux fils d’alimentation de la boîte de jonction. Connectez chaud à chaud (fil transparent avec fil intérieur noir, fil noir ou fil lisse) Neutre à neutre (fil transparent avec fil intérieur blanc, fil blanc ou nervuré) et terre à terre (fil transparent avec fil intérieur vert, fil vert , ou cuivre). Torsadez les extrémités des paires de fils ensemble, puis torsadez un connecteur de fil. Assurez-vous que toutes les torsions sont dans la même direction. S’il n’y a pas de fil de terre de la maison provenant de la boîte de jonction, localisez la vis de terre (E) sur le support de montage/la sangle de montage et enroulez le fil de terre du luminaire autour de la vis de terre. Utilisez un tournevis pour serrer le haut de la vis de mise à la terre (E) sur les fils et dans le support de montage/la sangle de montage. Rentrez les fils dans la boîte de jonction.

FIN DE L’INSTALLATION

6. Placez la verrière du luminaire (G) sur la sangle de montage (A) de sorte que les trous de la sangle de montage (A) s’alignent avec les trous de la verrière (G). Vissez les écrous déco (F) sur les filets exposés des vis de montage (B) jusqu’à ce que le pavillon (G) soit bien ajusté contre le plafond. Installez une ampoule (non fournie) dans les douilles (I) conformément aux spécifications du luminaire. Ne dépassez pas la puissance maximale. Remarque : Vous pouvez régler la position des bagues (H) à gauche ou à droite le long de la colonne centrale en desserrant la vis moletée (J). Tournez les anneaux (H) de haut en bas pour changer l’apparence/la configuration. Serrez la vis moletée (J) pour fixer la position des bagues (H). Évitez de casser les fils du luminaire, ne tordez pas complètement les anneaux (H) plus de 2 fois dans le même sens. Tournez plutôt les anneaux dans la direction opposée pour obtenir le look que vous désirez. Votre installation est terminée. Mettez l’appareil sous tension et testez l’appareil.

ESPAÑOL

Para obtener servicio al cliente, comuníquese con el lugar de compra para solicitar piezas de repuesto.

Assembly Instructions

- **IMPORTANTE:**
- Todo el trabajo de instalación debe ser realizado por un profesional acreditado.
- ¡Apague el suministro de electricidad en el fusible o disyuntor!
- Utilice solo las bombillas especificadas. ¡No exceda la potencia máxima!

Instrucciones de montaje:

PREPARACIÓN PARA LA INSTALACIÓN

Retire con cuidado el nuevo accesorio de la caja, así como la bolsa amarilla que contiene todas las piezas. Vea las notas importantes arriba. Apague la energía en el disyuntor y retire el artefacto viejo de la pared, incluyendo la correa de montaje vieja. EL APARATO SE PUEDE INSTALAR COMO COLGANTE O SEMI-FLUSH. PARA LA INSTALACIÓN COLGANTE, CONSULTE EL DIAGRAMA ETIQUETADO “(1)”. PARA LA INSTALACIÓN SEMI-FLUSH, CONSULTE EL DIAGRAMA ETIQUETADO “(2)”: 1. La correa de montaje (A) contiene varios pares de orificios roscados. Encuentre el par de orificios que coincida con el espaciado de los orificios en la caja de conexiones y la placa posterior de su accesorio. Pruebe la cubierta (G) en la correa de montaje (A) para asegurarse de que la correa de montaje (A) cuelgue recta y que una cantidad suficiente de las roscas de los tornillos de montaje (B) quede expuesta para que quepan las tuercas decorativas (F). Retire las tuercas decorativas (F) y coloque el dosel (G) a un lado. Pase los cables de la casa a través del centro de la correa de montaje (A). 2. Coloque la correa de montaje (A) sobre la caja de conexiones para poder insertar los tornillos de montaje (D). Asegure la correa de montaje (A) a la caja de conexiones con tornillos de montaje (D) y un destornillador. Apriete bien los tornillos.

MONTAJE DEL APARATO

PARA LA INSTALACIÓN COLGANTE, CONSULTE EL DIAGRAMA ETIQUETADO “(1)”: 3. Mida para determinar el número correcto de varillas (L) necesarias para la altura de suspensión adecuada. Para acortar el accesorio, deslice cualquier exceso de varillas de los cables del accesorio para desecharlo. Para alargar el accesorio, agregue varillas adicionales. Si se necesitan varillas adicionales, comuníquese con el lugar donde compró su accesorio para ordenar. Alimente los cables del accesorio desde el poste (O) al espaciador (N) y las varillas deseadas (L). Tire de los cables hasta que estén tensos. Enhebre las varillas deseadas (L) juntas. 4. Coloque el espaciador (N) sobre el poste (O) y atornille las varillas conectadas (L) al poste (O). Pase los cables del accesorio a través del pivote (M) y la cubierta (G). Tire de los cables hasta que estén tensos. Enrosque la parte superior de las varillas conectadas (L) en las roscas del poste giratorio (M) del dosel (G). PARA LA INSTALACIÓN SEMI-FLUSH, CONSULTE EL DIAGRAMA ETIQUETADO “(2)”: 3. Introduzca los cables del accesorio desde el poste (O) en el espaciador (N), el pivote (M) y fuera de la cubierta (G). Tire de los cables hasta que estén tensos. Para una instalación semiempotrada, retire las varillas de los cables y deséchelas. 4. Asegúrese de que el espaciador (N) se asiente en el poste (O). Enrosque el poste (O) y el espaciador (N) en el pivote (M).

CONECTANDO LOS CABLES

5. Haga que un asistente apoye el peso del dispositivo mientras completa el cableado. Consulte el diagrama de cableado y conecte los cables del dispositivo a los cables de la fuente de alimentación de la caja de conexiones. Conecte los cables del dispositivo a los cables de la fuente de alimentación de la caja de conexiones. Conecte Vivo a Vivo (cable transparente con rosca interior negra, cable negro o liso) Neutro a Neutro (cable transparente con rosca interior blanca, cable blanco o estriado) y Tierra a Tierra (cable transparente con rosca interior verde, cable verde , o cobre). Tuerza los extremos de los pares de cables y luego gírelos en un conector de cables. Asegúrese de que todos los giros estén en la misma dirección. Si no hay un cable de tierra de la casa proveniente de la caja de conexiones, ubique el tornillo de tierra (E) en el soporte de montaje / correa de montaje y enrolle el cable de tierra del dispositivo alrededor del tornillo de tierra. Utilice un destornillador para apretar la parte superior del tornillo de tierra (E) en los cables y en el soporte de montaje / correa de montaje. Meta los cables en la caja de conexiones.

TERMINANDO LA INSTALACIÓN

6. Coloque la cubierta del accesorio (G) sobre la correa de montaje (A) de modo que los orificios de la correa de montaje (A) se alineen con los orificios de la cubierta (G). Enrosque las tuercas decorativas (F) en las roscas expuestas de los tornillos de montaje (B) hasta que la cubierta (G) esté ajustada contra el techo. Instale una bombilla (no incluida) en los enchufes (I) de acuerdo con las especificaciones del dispositivo. No exceda la potencia máxima. Nota: Puede ajustar la posición de los anillos (H) hacia la izquierda o hacia la derecha a lo largo de la columna central aflojando el tornillo de mariposa (J). Gire los anillos (H) hacia arriba y hacia abajo para cambiar el aspecto / configuración. Apriete el tornillo de mariposa (J) para asegurar la posición de los anillos (H). Evite romper los cables del dispositivo, no tuerza completamente los anillos (H) más de 2 veces en la misma dirección. En su lugar, gire los anillos en la dirección opuesta para lograr el aspecto que desea. Tu instalación está completa. Encienda la alimentación y pruebe el dispositivo.